Batteripoolen AB
Postadress: Box 1011, 573 28 Tranås
Besöksadress: Fredriksbergsgatan 2, 573 92 Tranås
075-242 43 00 | kundsupport@batteripoolen.se | www.batteripoolen.se

BATTERIFRÅNSKILJARE, 1-POLIGA

Bryt enkelt strömen från batteriet

530101
1-polig batterifrånskiljare: 24 V DC | 150 A

- I plast eller metall
- 12-24 V
- 74-300 A

Produktbeskrivning

Batterifrånskiljare används när man vill bryta strömmen från ett batteri eller en annan strömkälla. Cormars batterifrånskiljare finns i enklare utföranden i plast till mycket robust utförande i metall. Produkterna passar bra i såväl båten, bilen som jordbruksmaskiner och tyngre entreprenadmaskiner. I sortimentet finns både 1-poliga och 2-poliga samt elektromekaniska batterifrånskiljare.

TEKNISK DATA

IP-klass	IP65
Vikt	0,24 kg
Spänning max	48 V
Arbetstemperatur från	-40 °C
Anslutningsterminaler	M10
Åtdragningsmoment max	1 daNm
Nominell spänning	24 V
Nominell ström	150 A
Åtdragningsmoment min	0,8 daNm
Max belastning 5 sek	1000 A
Arbetstemperatur till	85 °C
Kontaktmaterial	Koppar (Cu)

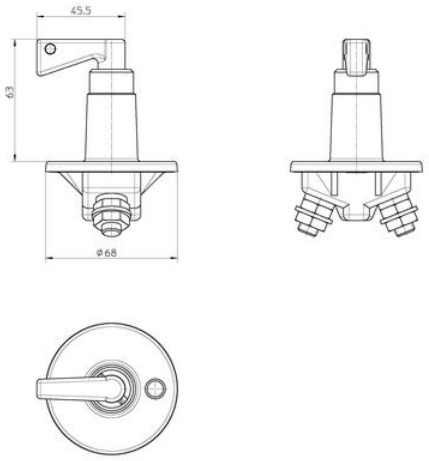
45,5
63
ø68